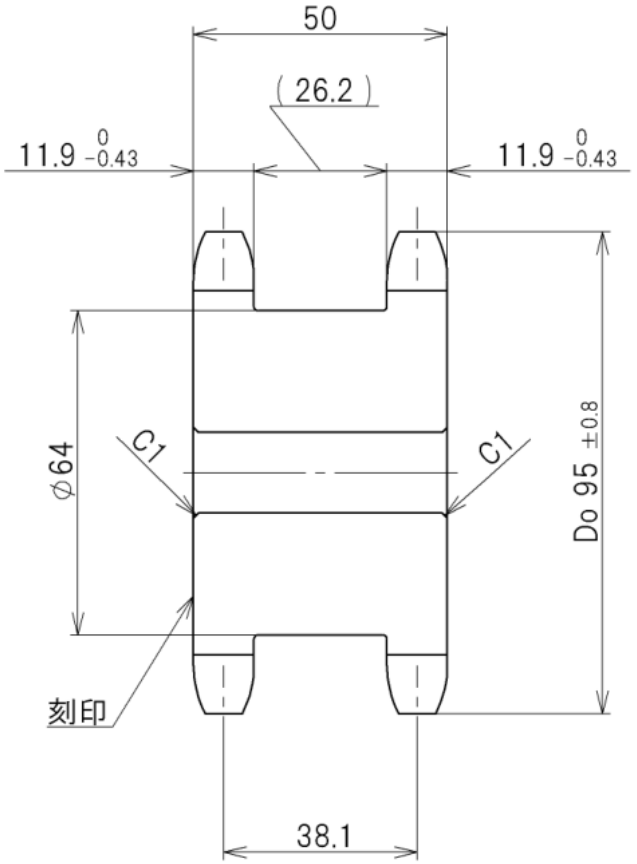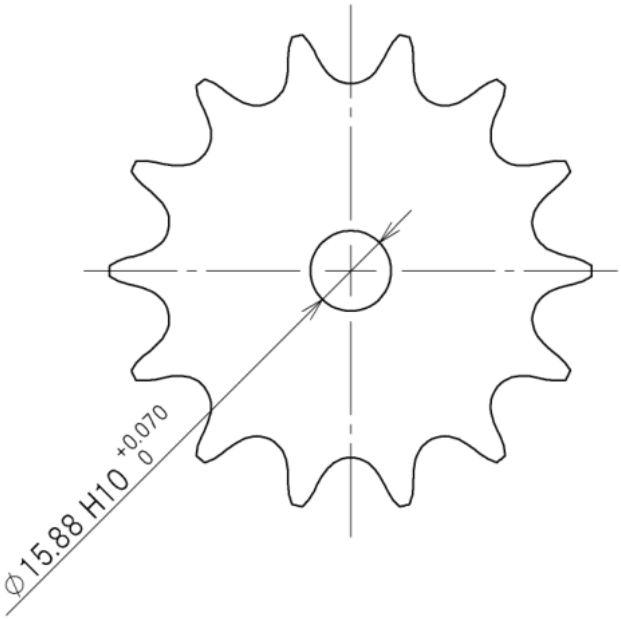| 对应链条规格 | | 齿顶规格 | |
|---|---|---|---|
| 链号 | ANSI 60 | 齿形 | JIS S |
| 节距 | 19.05 | 齿数 | 14 |
| 滚子直径 | 11.91 | 节圆直径 | 85.61 |
| 内链节内宽 | 12.70 | 齿根圆直径 | 73.70 |
| 横节距 | - | 齿底距离 | - |
| TKRS60-SD14TQ | | 硬化处理 | 高频淬火 |