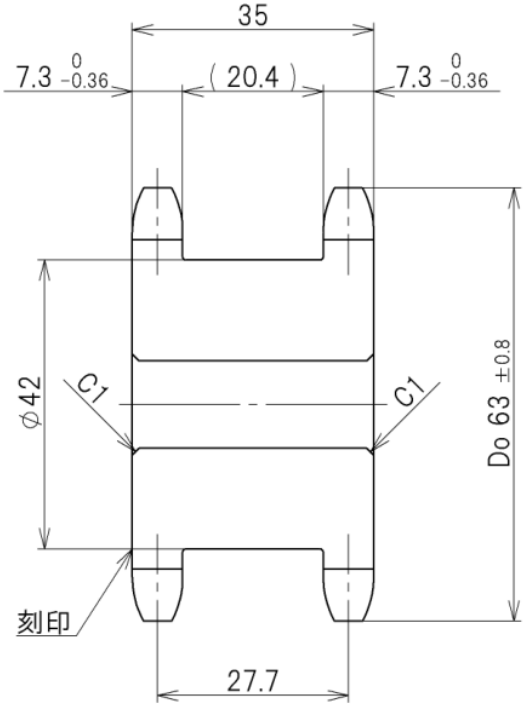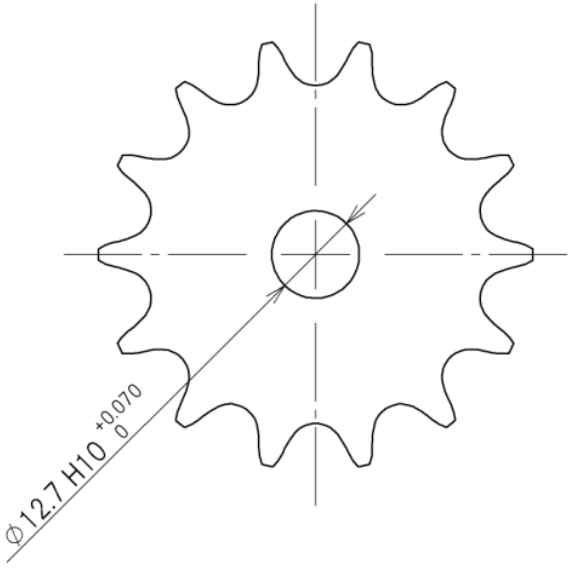对应链条规格		齿顶规格	
链号	ANSI 40	齿形	JIS S
节距	12.70	齿数	14
滚子直径	7.92	节圆直径	57.07
内链节内宽	7.95	齿根圆直径	49.15
横节距	-	齿底距离	-
TKRS40-SD14TQ		硬化处理	高频淬火