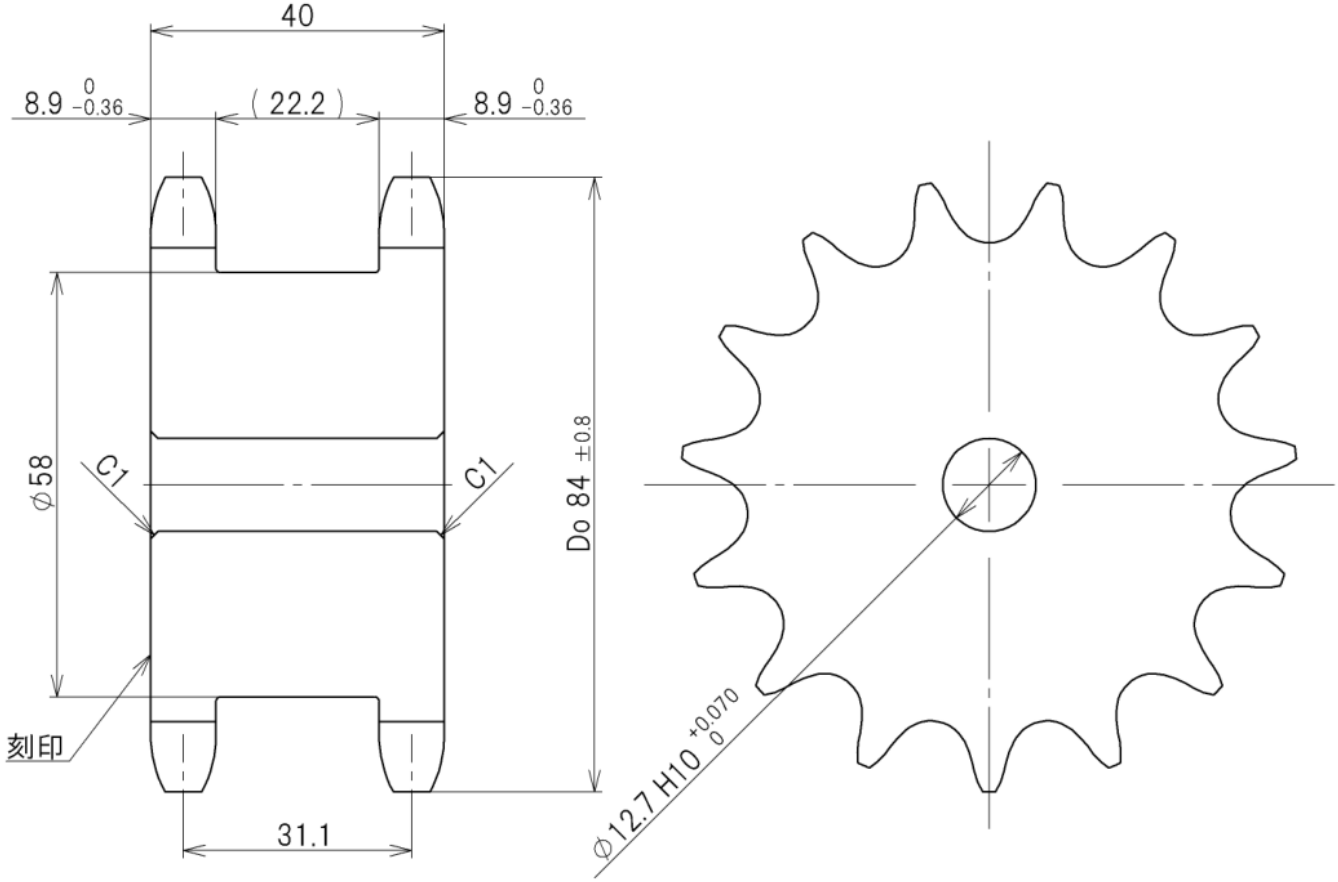对应链条规格		齿顶规格	
链号	ANSI 50	齿形	JIS S
节距	15.875	齿数	15
滚子直径	10.16	节圆直径	76.35
内链节内宽	9.53	齿根圆直径	66.19
横节距	-	齿底距离	65.78
TKRS50-SD15TQ		硬化处理	高频淬火