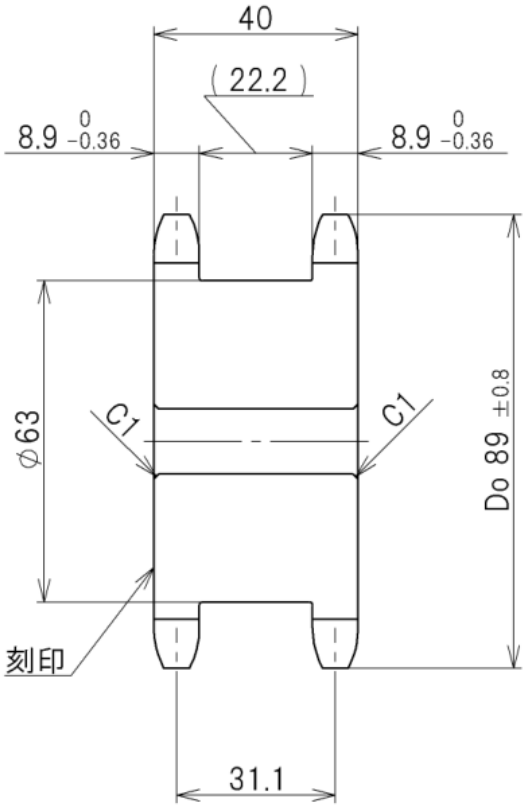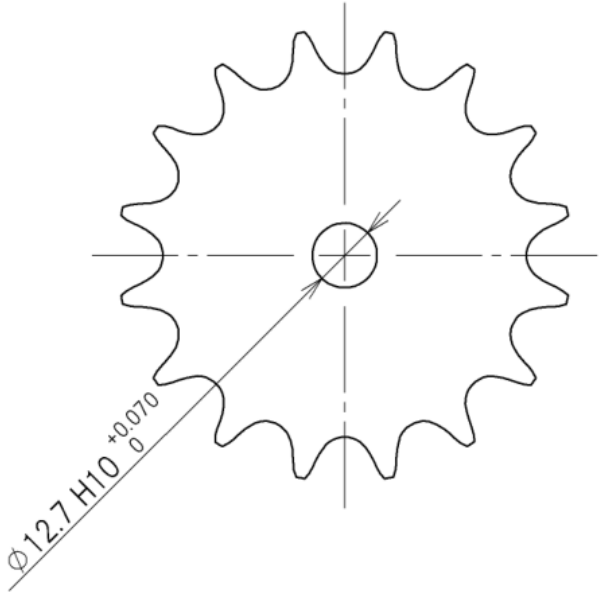对应链条规格		齿顶规格	
链号	ANSI 50	齿形	JIS S
节距	15.875	齿数	16
滚子直径	10.16	节圆直径	81.37
内链节内宽	9.53	齿根圆直径	71.21
横节距	-	齿底距离	-
TKRS50-SD16TQ		硬化处理	高频淬火